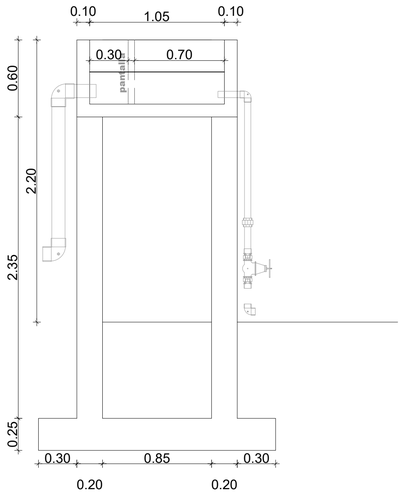

DETALLE HIDRAULICO DE TANQUE RECEPTOR

ESCALA _____1:25

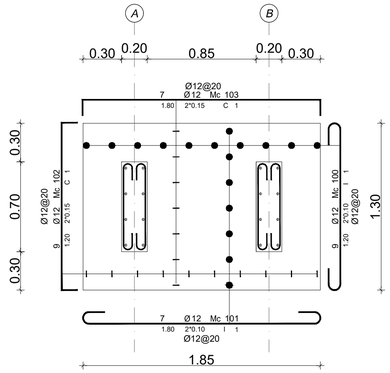

LOSA DE CIMENTACION

ESCALA _____1:25

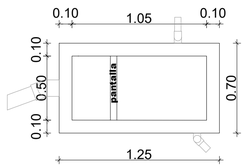

DETALLE EN PLANTA HIDRAULICO

DE TANQUE RECEPTOR

ESCALA _____1:25

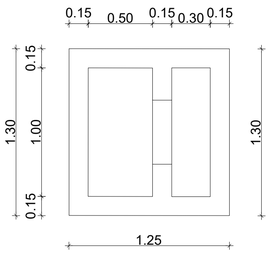

DETALLE EN PLANTA HIDRAULICO

DE REPARTIDOR DE CAUDALES

ESCALA _____1:25

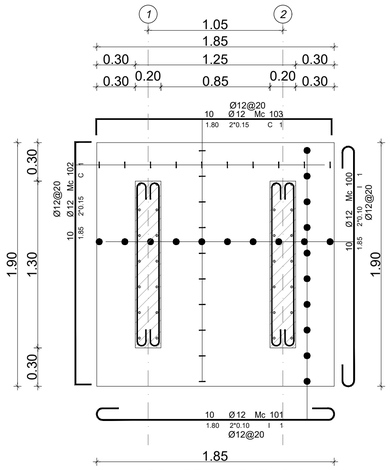

LOSA DE CIMENTACION

ESCALA _____1:25

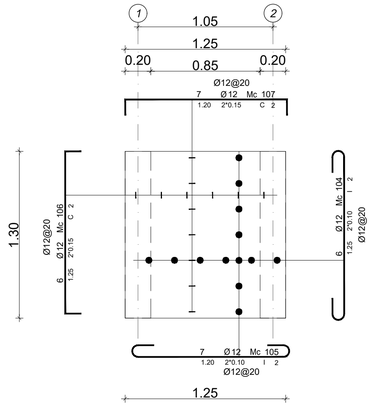

LOSA DE FONDO DE TANQUE (X 2)

ESCALA _____1:25

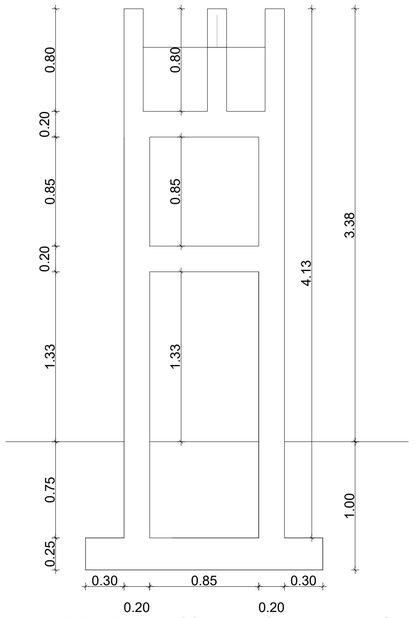

DETALLE HIDRAULICO DE TANQUE REPARTIDOR

ESCALA _____1:25

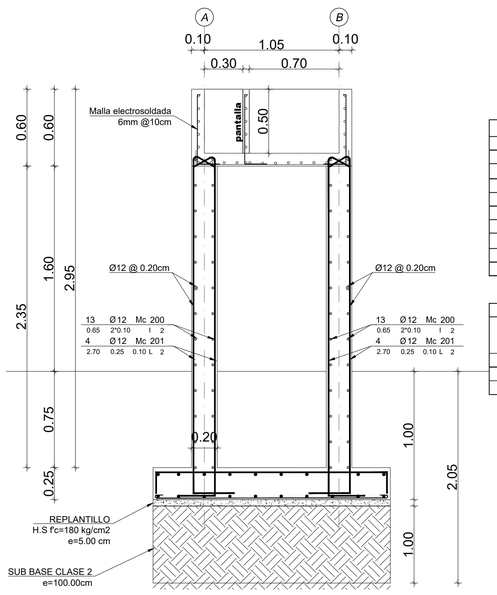

CORTE ESTRUCTUTRAL DE TANQUE RECEPTOR

ESCALA _____1:25

PLANILLA DE HIERROS								
TANQUE RECEPTOR								
MC	Ø	No	a	b	c	gancho	L. DESA.	LONG T.
LOSA DE CIMENTACIÒN								
100	12	9	1.20	2*0.10			1.40	12.60
101	12	7	1.80	2*0.10			2.00	14.00
102	12	9	1.20	2*0.15			1.50	13.50
103	12	7	1.80	2*0.15			2.10	14.70
PEDESTALES								
200	12	52	0.65	2*0.10			0.85	44.20
201	12	16	2.7	0.25	0.10		3.05	48.80

RESUMEN DE HIERRO			
Ø	LONGITUD	PESO	NUMERO DE VARILLAS
(mm)	(ml)	(Kg)	(U)
12	147.80	131.25	13.00
TOTAL	147.80	131.2500	

RESUMEN DE MATERIALES		
Elemento	Unidad	Cantidad
MALLA ELECTROSOLDADA 6@10 EN MUROS	m2	4.40
HORMIGON EN REPLANTILLO DE LOSA DE CIMETACIÓN (f´c= 180kg/cm2)	m3	0.12
HORMIGON EN MUROS (f´c= 280kg/cm2)	m3	0.34
HORMIGON EN LOSA DE CIMENTACIÓN (f´c= 210kg/cm2)	m3	0.60
HORMIGON EN PEDESTALES (f´c= 280kg/cm2)	m3	0.70
MATERIAL DE MEJORAMIENTO EN PLINTOS (Sub Base Clase II)	m3	1.44
MATERIAL DE MEJORAMIENTO EN CONTRAPISO (PIEDRA BOLA)	m3	0.84

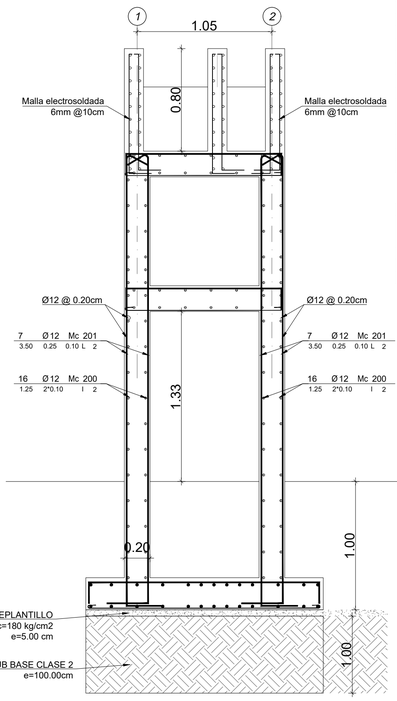

CORTE ESTRUCTUTRAL DE TANQUE REPARTIDOR

ESCALA _____1:25

PLANILLA DE HIERROS								
TANQUE REPARTIDOR								
MC	Ø	TIPO	No	a	b	c	gancho	L. DESA.	LONG T.
LOSA DE CIMENTACIÓNY FONDO DE TANQUE									
100	12	I	10	1.85	2*0.10			2.05	20.50
101	12	I	10	1.8	2*0.10			2.00	20.00
102	12	C	10	1.85	2*0.15			2.15	21.50
103	12	C	10	1.8	2*0.15			2.10	21.00
104	12	I	12	1.25	2*0.10			1.45	17.40
105	12	I	14	1.2	2*0.10			1.40	19.60
106	12	C	12	1.25	2*0.15			1.55	18.60
107	12	C	14	1.2	2*0.15			1.50	21.00
PEDESTALES									
200	12	I	64	1.25	2*0.10			1.45	92.80
201	12	L	28	3.5	0.25	0.10		3.85	107.80

RESUMEN DE HIERRO			
Ø	LONGITUD	PESO	NUMERO DE VARILLAS
(mm)	(ml)	(Kg)	(U)
12	360.20	319.86	31.00
TOTAL	360.20	319.8600	

RESUMEN DE MATERIALES		
Elemento	Unidad	Cantidad
MALLA ELECTROSOLDADA 6@10 EN MUROS	m2	14.80
HORMIGÓN EN REPLANTILLO DE LOSA DE CIMETACIÓN (f´c= 180kg/cm2)	m3	0.18
HORMIGON EN MUROS (f´c= 280kg/cm2)	m3	0.99
HORMIGON EN LOSA DE CIMENTACIÓN (f´c= 280kg/cm2)	m3	0.88
HORMIGON EN LOSAS DE FONDO DE TANQUE (f´c= 280kg/cm2)	m3	0.91
HORMIGON EN PEDESTALES (f´c= 280kg/cm2)	m3	1.72
MATERIAL DE MEJORAMIENTO EN CIMENTACIÓN (Sub Base Clase II)	m3	1.23
MATERIAL DE MEJORAMIENTO EN CONTRAPISO (PIEDRA BOLA)	m3	2.11

HORMIGON f'c = 280 Kg/cm2
ACERO fy = 4200 Kg/cm2 EN FORMA DE VARILLA MILIMETRADA CORRUGADA
TRASLAPES MINIMOS SI NO SE INDICAN EN LOS PLANOS = 60 DIAMETROS DE LA VARILLA

TIPOS DE ACEROS:

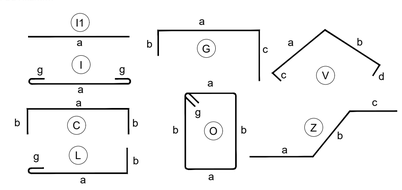

GOBIERNO AUTONOMO DESCENTRALIZADO DEL CANTóN BABA

Ab. JAEL MELO OLVERA
ALCALDESA 2023-2027

OBRA
ESTUDIOS DE FACTIBILIDAD Y DISEÑOS DEFINITIVOS DE AGUA POTABLE, ALCANTARILLADO SANITARIO Y ALCANTARILLADO PLUVIAL EN LA CABECERA CANTONAL DE BABA Y VARIOS SECTORES RURALES, PARROQUIA ISLA DE BEJUCAL, PARROQUIA GUARE Y RECINTO LA CARMELA DEL CANTóN BABA, PROVINCIA DE LOS RíOS

CONTIENE
- ESTRUCTURA TANQUE RECEPTOR
- ESTRUCTURA TANQUE REPARTIDOR

DISEÑO
ING. MARIO CARRERA
SENECYT: 1001-06-681937

REVISÓ
ING. MIGUEL VALENCIA
ADMINISTRADOR DE CONTRATO

REALIZÓ
ING. HUGO RODRIGUEZ
CONSULTOR

REVISÓ
PROYJACONST S. A.
FISCALIZACIóN

ESCALA
INDICADAS

FECHA
AGOSTO 2024

LAMINA
EST-GUARE-02